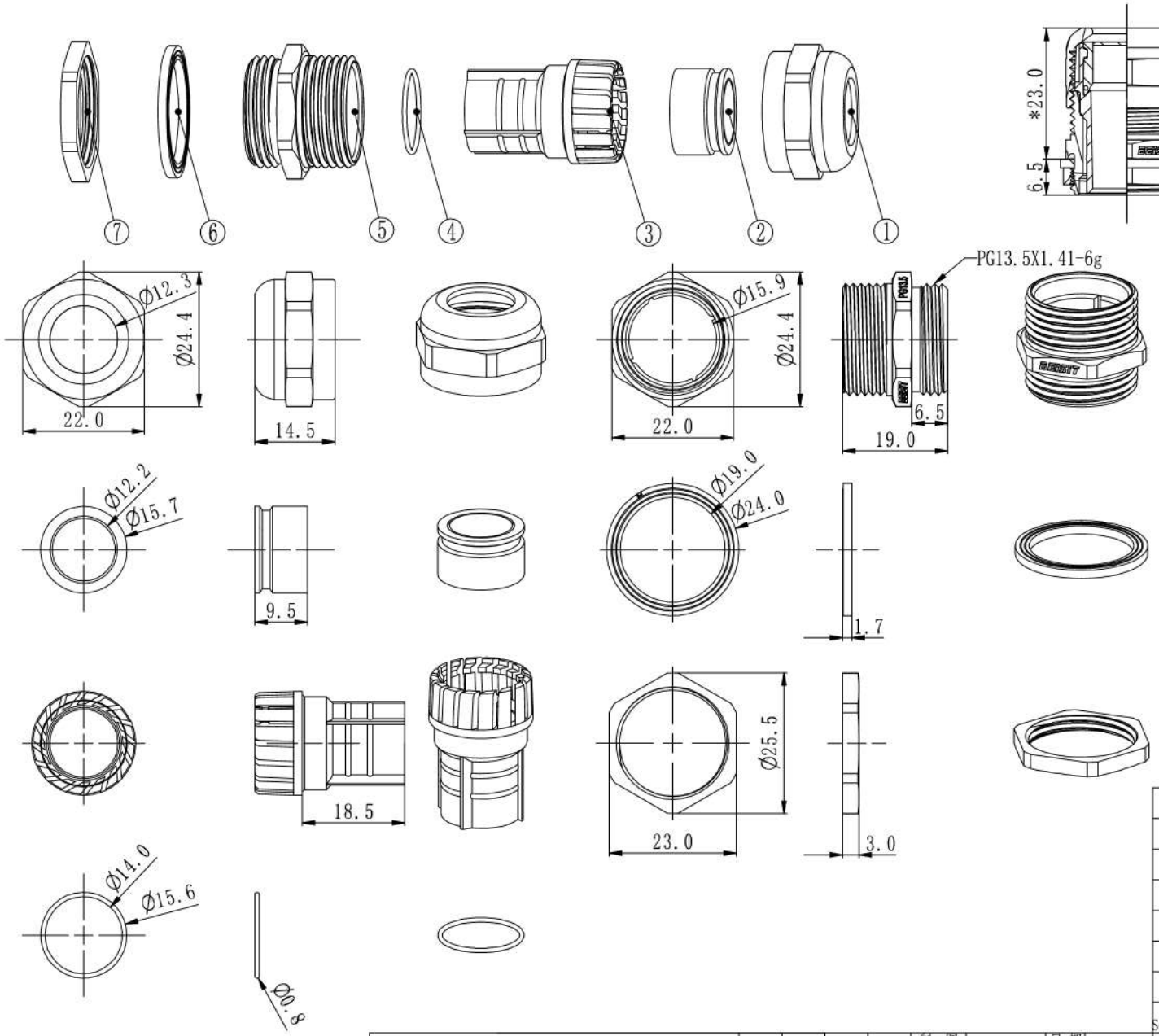

版本号 Version Number	内容 Content	设计 Designer	日期 Date
A1			
A2			

名称 Name	参数 Parameter	单位 Unit
表面镀层 Plating	镍 Nickel	
防护等级 Protection Degree	IP68	
工作温度 Operating Temp	-40~100	℃
*主体安装扭力 *Torque for Body	6~8	N.m
*迫帽安装扭力 *Torque for Sealing Nut	4~5	N.m
线径范围 Cable Range	6~12	mm
建议开孔尺寸(通孔) Recommended Opening Size(Through Hole)	Ø20.6	mm

注：1.*表示在安装过程中参数可能会发生变化；

2.因电缆型号<材质、结构>及使用环境等因素存在差异，安装扭力值可根据客户实际情况进行调整；

3.防水圈封口膜防护等级IP55。

Note:1.'*' indicates that parameters may change during installation.

2. Due to the difference of cable specification(material, structure) and working environment and other factors, installationtorque valuecan be adjusted according to actual situation.

3.Waterproof ring sealing film Protection grade IP55.

序号 Serial No	名称 Name	材料 Material	数量 Qty	旧零件编号 Old Part No	新零件编号 New Part No
7	六角螺母 Lock Nut	Hpb59-1	1	2170130103	4003020000025
6	垫片 Gasket	EPDM	1	2861131924	4015120000008
5	主体 Body	Hpb59-1	1	2150130103	4004020000118
4	O型圈 O-Ring	EPDM	1	2860131408	4015060000013
3	夹紧爪 Claw	PA6	1	2230130112	4002010000019
2	防水圈 Seal	EPDM	1	2820131201	4015010000020
1	迫紧螺帽 Sealing Nut	Hpb59-1	1	2110130103	4001020000003

颜色（色号） Color (Color Number)		BEISIT	密级 Security Classification	机密 Confidential	X	±0.5	制图 Drawer	刘小康	日期 Date	2025/05/06	产品名称 Item Name	常规金属电缆固定头 Metal Cable Gland	旧产品物料号 Old Product Material No	
					X.X	±0.3	设计 Designer	李茂林	日期 Date	2025/05/06			新产品物料号 New Product Material No	1101020000113
备注 Note					X.XX	±0.08	标准化 Standard	王雪芝	日期 Date	2025/05/06	重量 Quality	34.6g	螺纹规格 Thred specification	PG13.5	倍仕得货号 Beisit No	P13512BR
					单位 Unit	MM	批准 Ratify by	何明山	日期 Date	2025/05/06						
					共1页 Number of Pages		第1页 Pagination		视图 View		比例 Scale	9:10	版次 Edition	A0	阶段 Stage	量产